KARPOL P.P.H.
ZAMIEŚCIE 165, 34-650 TYMBARK
TELEFON: +48 18 33 40 407
FAX: +48 18 33 40 408
biuro@karpol.pl
zamowienia@karpol.pl

karnisze / rolety / żaluzje

DRUK ZAMÓWIEŃ - BEZINWAZYJNA PLISA OKIENNA

ZAMAWIAJĄCY:		ADRES:	

SPOSÓB POMIARU

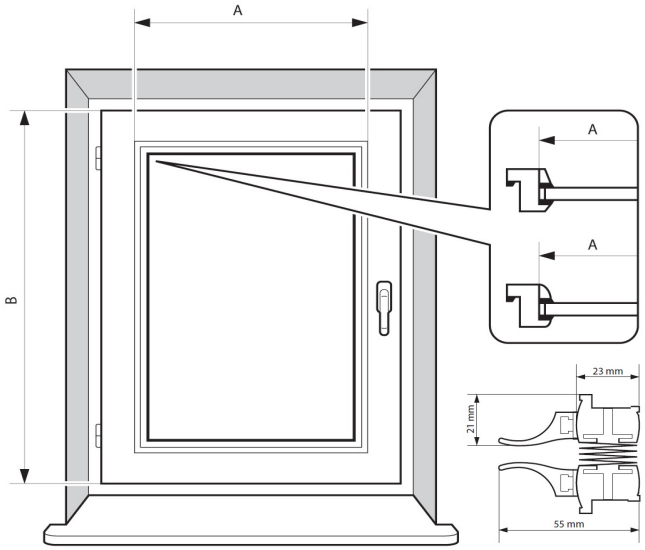

1. PODAJEMY NUMER MATERIAŁU WG KATALOGU FIRMOWEGO
2. DOKONUJĄC POMIARU PLISY MIERZYMY I PODAJEMY **SZEROKOŚĆ "A"** (SZEROKOŚĆ SZYBY Z LISTWAMI PRZYSZYBOWYMI) ORAZ CAŁKOWITĄ **WYSOKOŚĆ "B"** SKRZYDŁA OKNA.
3. PODAJEMY KOLOR PROFILU **(BIAŁY, BRĄZ, BEŻ, SREBRNA ANODA, ZŁOTY DĄB, ORZECH,WINCHESTER, SOSNA),**
4. PODAJEMY KOLOR UCHWYTU BEZINWAZYJNEGO PLIS **(BIAŁY, BRĄZ, CZARNY, ZŁOTY DĄB).**
5. PODAJEMY ILOŚĆ PLIS.

UWAGA: PODANE WYMIARY PODCZAS CYKLU PRODUKCJI MOGĄ ULEC NIEZNACZNEJ ZMIANIE - DOPUSZCZALNA RÓŻNICA TO 2 MM.

NR TKANINY (1.)	SZEROKOŚĆ SZYNBY Z LISTWAMI PRZYSZYBOWYMI "A" (2.)	WYSOKOŚĆ CAŁKOWITA SKRZYDŁA OKNA "B" (2.)	KOLOR PROFILU (3.)	KOLOR UCHWYTU BEZINWAZYJNEGO (4.)	ILOŚĆ (5.)

KLIENT PONOSI ODPOWIEDZIALNOŚĆ ZA PODANE WYMIARY PLIS

AKCESORIA DO PLISY

NAZWA	KOLOR	SZTUKA	KPL	NAZWA	KOLOR	SZTUKA	KPL
UCHWYT BEZINWAZYJNY (1szt)			X				